sernapesca
Servicio Nacional de Pesca

FORMULARIO DE RESULTADOS DE LA EVALUACION DIRECTA DE RECURSOS HIDROBIOLOGICOS BENTONICOS

INGRESADO 07 AGO 2014 08759

Solicitud N°	Solicitante
210100039	INVERTEC PESQUERA MAR DE CHILOE S.A.

Región	Comuna	Area o Localidad
Décima	Quemchi	I. Butachauques, Pta. Tugnao E

Fecha	Hora Inicio	10:05	Embarcación	Hallelujeh.
01-04-2014	Hora Término	10:16	CB	8571

Carta DPC-305 Area 24,68 Hás

Coordenadas Geográficas Carta DPC-305 :

Vértice	Latitud	Longitud
A	42° 16' 50,59" S	73° 01' 53,77" O
B	42° 17' 14,71" S	73° 01' 30,33" O
C	42° 17' 19,82" S	73° 01' 39,84" O
D	42° 16' 55,68" S	73° 02' 03,29" O

Observaciones (Anotar situaciones u observaciones que expliquen o refuercen la inspección realizada)

Superficie muestreable aprox. : 0 (%)

Hora de la Medición	Ajuste de Marea (mt)	Prof. Máxima Observ.	Prof. Máxima Ajustada	Prof. Mínima Observ.	Prof. Mínima Ajustada
10:05	0,4	156	156,4	55	55,4

Posición geográfica de los extremos de la Unidad de Muestreo (boyerines).

	Inicio Latitud (S)	Inicio Longitud (O)	Término Latitud (S)	Término Longitud (O)
Transecta N° 1				
Transecta N° 2				
Transecta N° 3				
Transecta N° 4				
Transecta N° 5				
Transecta N° 6				

Piure | | | | | | | | | | | | Kg

Cultivo de Algas
Tipo de Fondo:

Fondo Blando (conchuela, grava, arena, limo, arcilla): _____ _____ %

Fondo Semiduro (tertel, sedimento compactado): _____ _____ %

Fondo Duro (roca, bolones): _____ _____ %

Nombre Inspector Sergio Barraza Pacheco

Firma Inspector

Nombre Capitán/Buzo Marcial Jimenez

Firma Capitán/Buzo

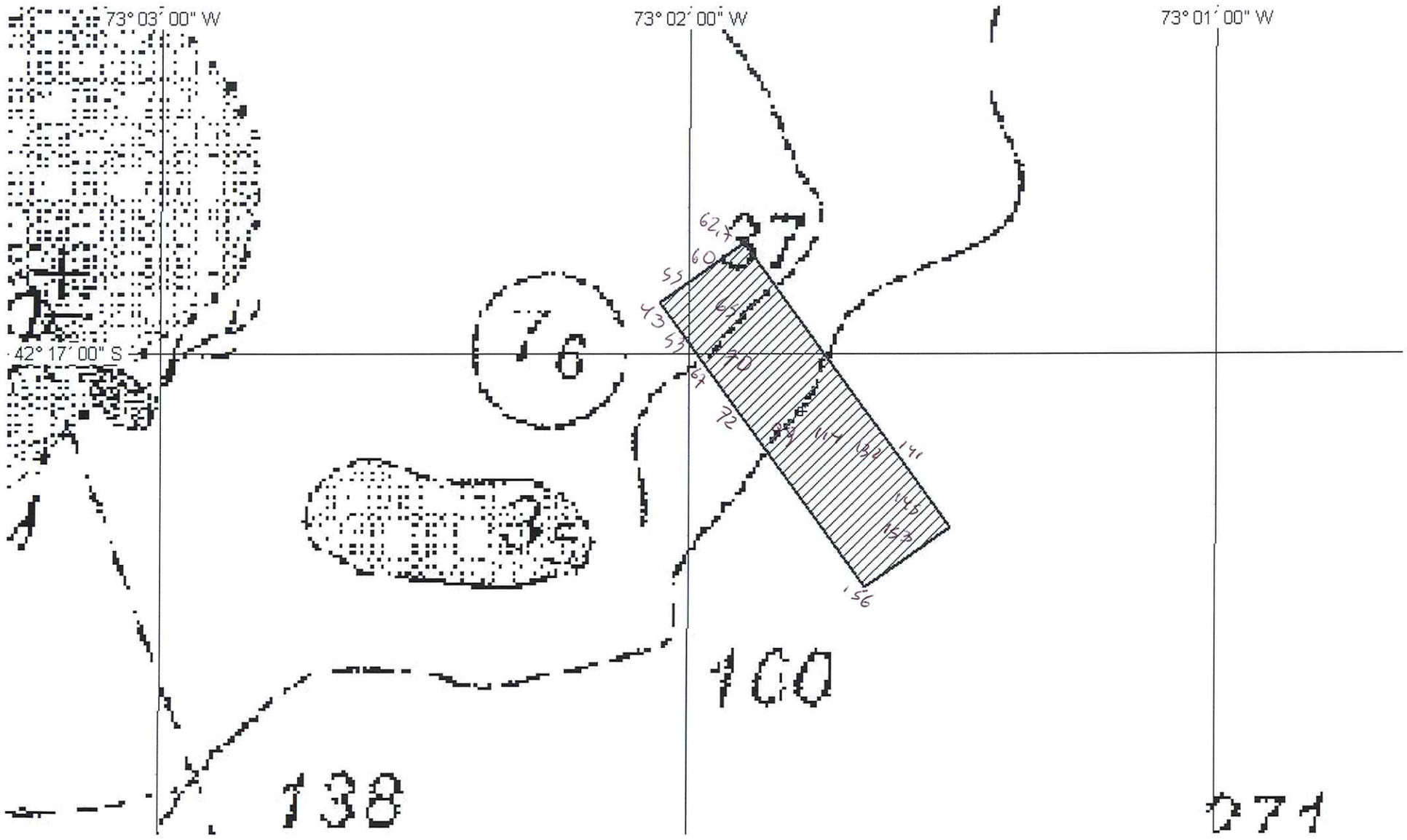
73° 03' 00" W
73° 02' 00" W
73° 01' 00" W
42° 17' 00" S
76
100
138
071

Subsecretaría de Pesca y Acuicultura

Gobierno de Chile

División de Acuicultura

INFORME TECNICO (UTS) Nº 146
FECHA: 22-08-2014

Análisis de presencia de Banco Natural

Pert	profundidad de análisis	especie indicada en informe	Especie o grupo a evaluar	m² um (1)	m² um (2)	m² Promedio	frecuencia de ocurrencia UM Con Rec/UM totales	% area muestreable	IPBAN	IPBANMax	Evaluación
210100039	Hasta 30 mts										**NO SE BUCEO**

Observaciones: El sector solicitado presenta profundidades mayores a 30 mts. Conforme a los antecedentes existentes, no se verifica la existencia de Bancos Naturales en el sector.

CHA/cha
C.I. Nº 8759/14